VMP-35-...-C-...-L

VALVOLA DI MASSIMA PRESSIONE A CARTUCCIA AD AZIONE DIRETTA CON OTTURATORE CONICO E COLLETTORE IN LINEA

CARTRIDGE RELIEF DIRECT ACTING POPPET TYPE VALVE WITH IN LINE BODY

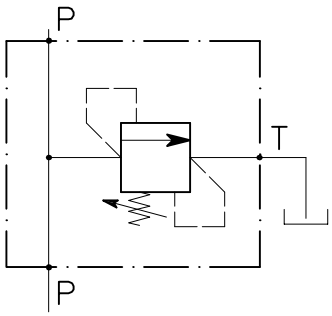

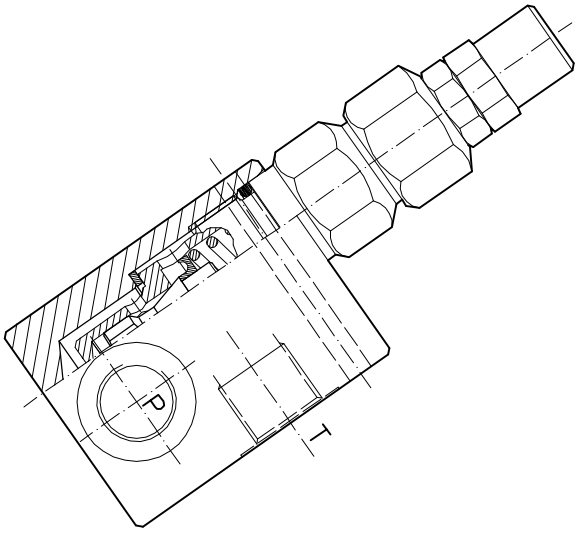

CARATTERISTICHE		PERFORMANCE
Luce nominale	**DN 6**	Rated size
Portata min/max	**20 l/min - 5.3 GPM**	Min/max flow-rate
Pressione di lavoro max.	**350 bar - 5075 PSI**	Max working pressure
Pressione max. di taratura	**350 bar - 5075 PSI**	Max setting pressure
Temperatura ambiente	**-30°C + 50°C**	Room temperature
Temperatura olio	**-30°C + 80°C**	Oil temperature
Filtraggio consigliato	**30÷50 micron**	Recommended filtration
Peso 3/8” GAS	**0.522 Kg**	Weight 3/8” GAS
Peso 1/2” GAS	**0.505 Kg**	Weight 1/2” GAS

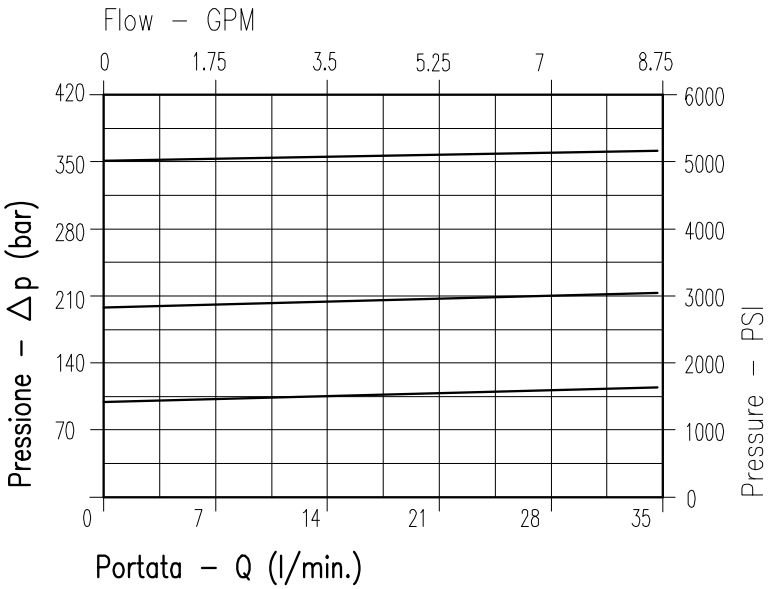

Viscosità olio 46 cSt a 50°C
Oil viscosity 46 cSt at 50°C

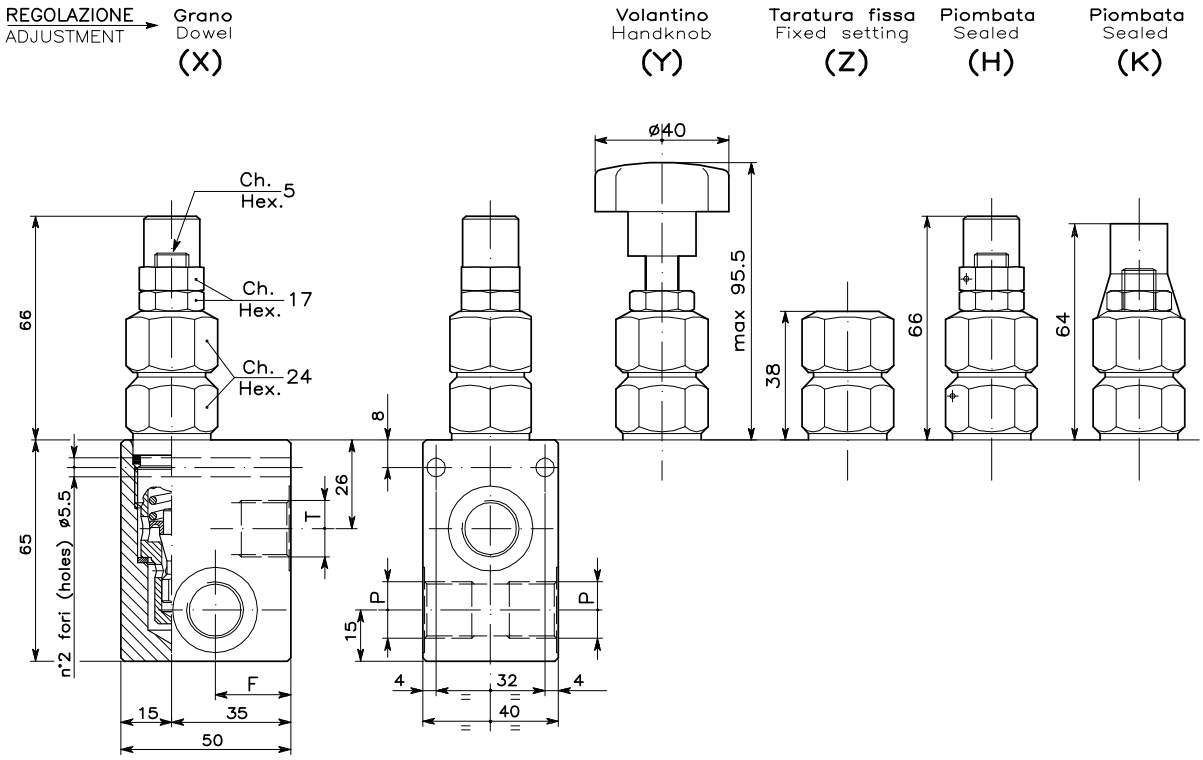

DIMENSIONI
DIMENSIONS

Campo taratura Setting range			F	Attacchi Port size P-T GAS (BSPP)
015	133	134	22	3/8”
016	138	139	20	1/2”

CODICE DI ORDINAZIONE
HOW TO ORDER

002 015 0 X 0

Campo taratura / Setting range		
015	133	134
016	138	139
Campo taratura 5÷100 bar (molla colore blu) Setting range 5÷100 bar (blue spring)	Campo taratura 10÷210 bar (molla colore verde) Setting range 10÷210 bar (green spring)	Campo taratura 20÷350 bar (molla colore giallo) Setting range 20÷350 bar (yellow spring)
Taratura standard (Q=5 l/1’) / Incr. press. - bar giro/vite	Taratura standard (Q=5 l/1’) / Incr. press. - bar giro/vite	Taratura standard (Q=5 l/1’) / Incr. press. - bar giro/vite
Std. bar setting (Q=5 l/1’) / Pressure rise - turn of screw	Std. bar setting (Q=5 l/1’) / Pressure rise - turn of screw	Std. bar setting (Q=5 l/1’) / Pressure rise - turn of screw
80 bar / **(--)**	**180 bar** / **(--)**	**320 bar** / **(--)**

Regolazione Adjustment	
X	Grano - Dowel
Y	Volantino - Handknob
Z	Taratura fissa - Fixed setting
H	Piombata - Sealed
K	Piombata - Sealed